FICHE DONNEES TECHNIQUES VIBRATEUR

VIBRATEUR TYPE: MVSI 15/9500-S90 SERIE: AA

DATE:
10/11/04

CODE: 601204

GRANDEUR: 97

CARACTERISTIQUES MECANIQUES ET ELECTRIQUES

50Hz					60Hz				
Réglage des masses* %	Moment statique kgmm	Force Centr. kg	Durée Théor. des Roul. heures	Moment de travail kgcm	Réglage des masses* %	Moment statique kgmm	Force Centr. kg	Durée Théor. des Roul. heures	Moment de travail kgcm
100	**3346,26**	**8416**	**11460**	**669,25**	**100**	**2461,62**	**8916**	**7881**	**492,32**
90	3011,63	7575	16282	602,33	90	2215,46	8024	11197	443,09
80	2677,01	6733	24111	535,40	80	1969,30	7133	16581	393,86
70	2342,38	5892	37629	468,48	70	1723,13	6241	25878	344,63
60	2007,76	5050	62903	401,55	60	1476,97	5349	43259	295,39
50	1673,13	4208	> 100000	334,63	50	1230,81	4458	79436	246,16
40	1338,50	3367	> 100000	267,70	40	984,65	3566	> 100000	196,93
30	1003,88	2525	> 100000	200,78	30	738,49	2675	> 100000	147,70
20	669,25	1683	> 100000	133,85	20	492,32	1783	> 100000	98,46
11	334,63	935	> 100000	66,93	10	246,16	892	> 100000	49,23

*=MASSES REGLABLES DE 0 ÷ 100% PAR PROGRESSION CONTINUE

*=MASSES REGLABLES DE 0 ÷ 100% PAR PROGRESSION CONTINUE

Tension d'aliment. Volt	Freq. Hz	RPM	PD² kgm²	Temps de demarrage sec	Glissement %	Puiss. maxi Watt	Courant Nominale Amp	IS/IR -	Couple Demarr./ Nomin. -	Rendem. -
230	50	1500	3,08527	2,27	3	7500	20,16	6,56	1,99	80%
400	50	1500	3,08527	2,27	3	7500	11,59	6,56	1,99	80%
230	60	1800	2,39602	2,32	3	8500	24,00	6,67	1,90	81%
480	60	1800	2,39602	2,32	3	8500	11,50	6,67	1,90	81%

1Kg=9.806N 1N=0.102Kg 1Kg=2.205Lbs 1Lbs=0.453Kg 1Lbs=4.449N 1N=0.225Lbs 1m=3.281ft 1ft=0.305m 1mm=0.039in 1in=25.4mm 1Kw=1.341hp

Poids du vibrateur (kg): 317 (50Hz) - 303 (60Hz)

Service continu; AMB.: -20÷+40°C - Tropicalisation anti-moisissure - Protection mecanique: IP66-7 sec. IEC

Roulements type: 506558 (exécution spécial)

Graisses avec graisse KLUEBER STABURAGS NBU8 EP; quantité de lubrif. addition.: g.90 par roulement chaque 1000 heures di fonction.

Fixage au moyen de 6 vis M36-13/8" res. 8.8; couple de serrage (kgm - ft/lb): 190-1370

Diamètre du càble d'alimentation (mm):19÷21; Presse-étoupe: 1"GAS

Espace pour entretien : 230 mm de chaque cote

DIMENSIONS ET ENCOMBREMENTS (mm)

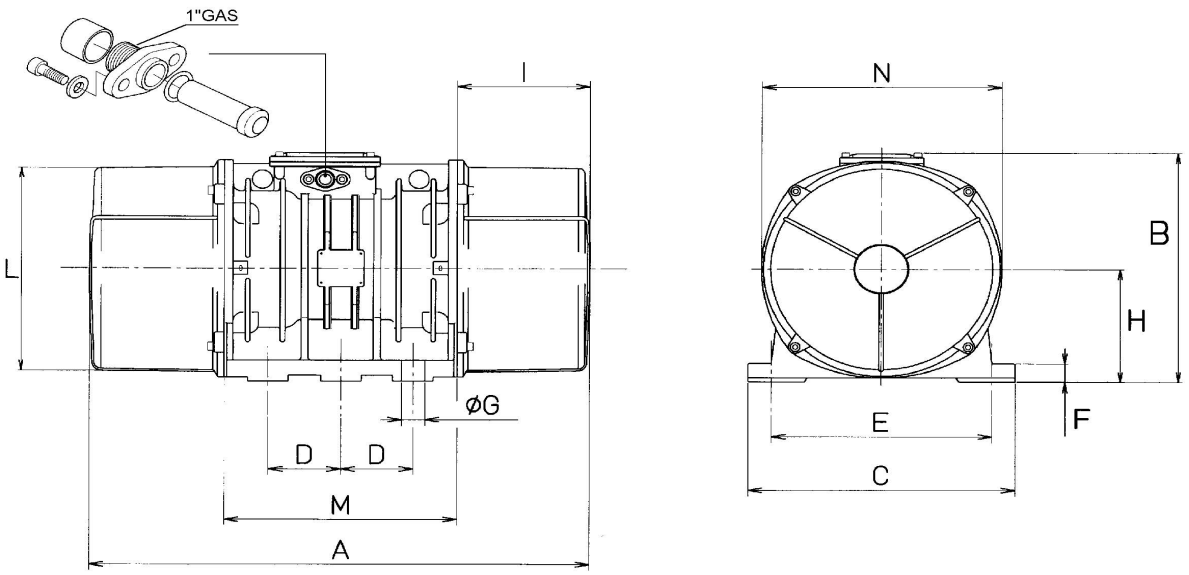

A=862
B= 436
C=460
D=125
E=380
F=35
ØG=38
N°=6
H=215
I=230
L=387
M=320
N=414

Les données et les dessins de cette fiche sont la propriété de ACBMV. Il est interdit de les reproduire et de les communiquer sans autorisation.